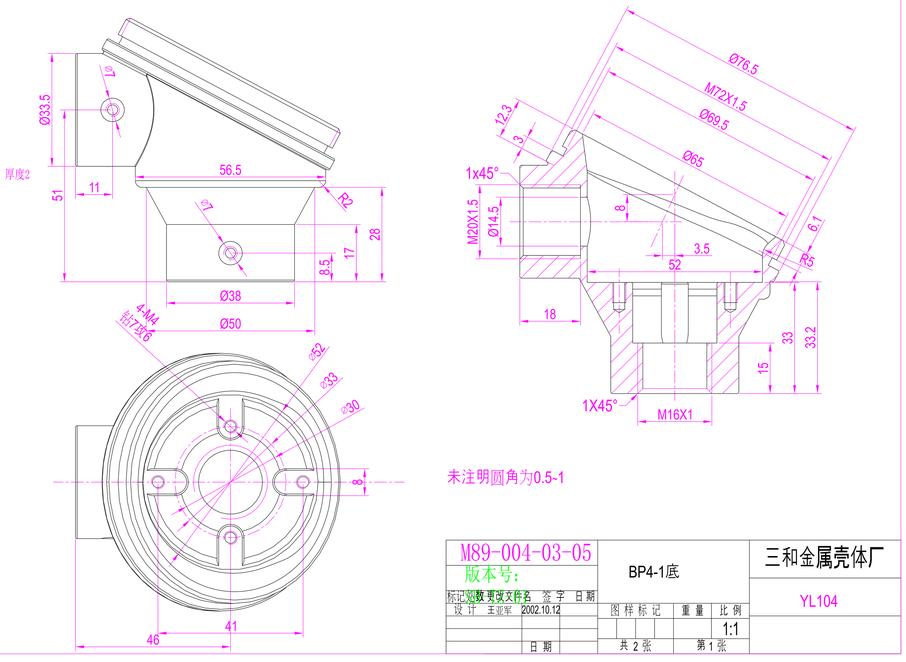

未注明圆角为0.5-1

M89-004-03-05 版本号: ~~SH-TZ-01~~	BP4-1底		三和金属壳体厂
标记 处数 更改文件名 签字 日期 设计 王宏军 2002.10.12	图样标记	重量	比例 1:1
日期	共 2 张	第 1 张	YL104

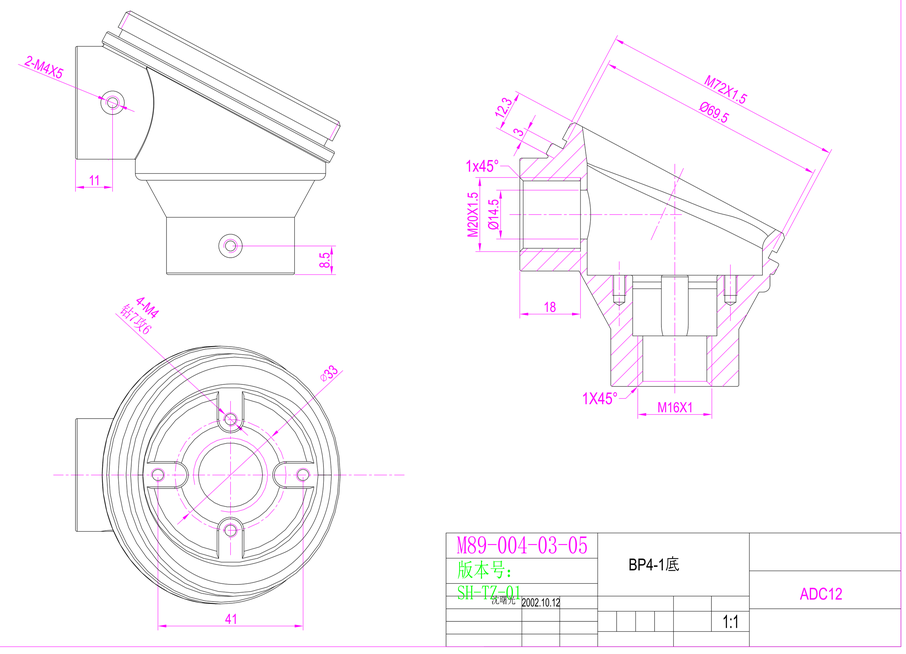

M89-004-03-05 版本号: ~~SH-TZ-01~~ 2002.10.12	BP4-1底	ADC12
	1:1	

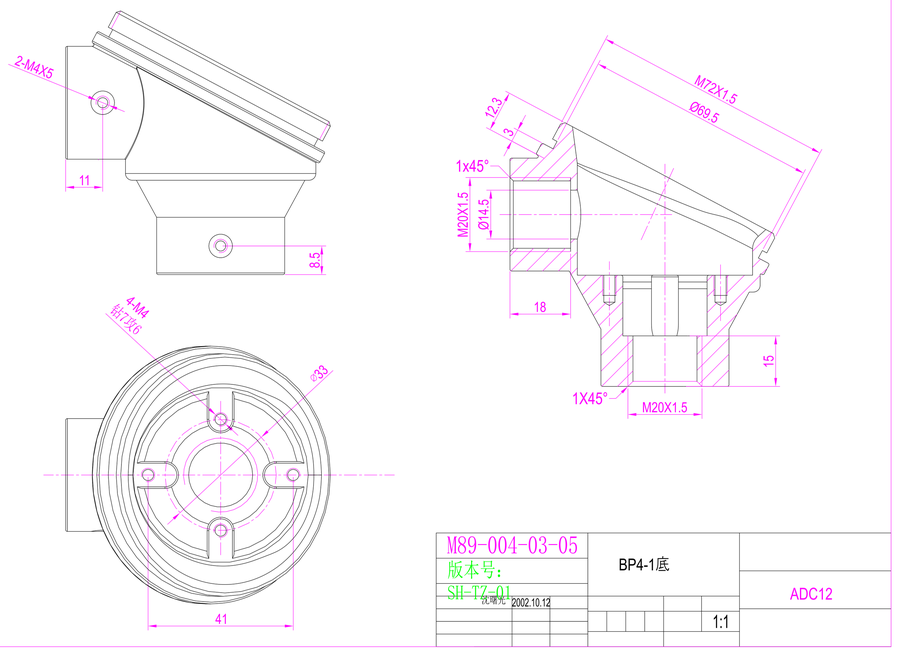

M89-004-03-05 版本号: ~~SH-TZ-01~~ 2002.10.12	BP4-1底	ADC12
	1:1	

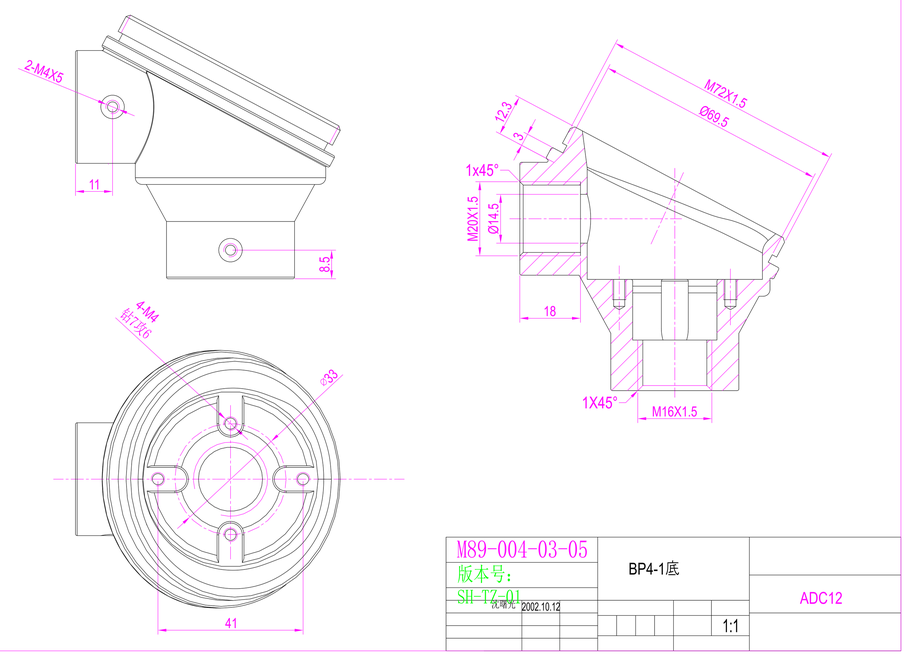

M89-004-03-05 版本号: ~~SH-TZ-01~~ 2002.10.12	BP4-1底	ADC12
	1:1	

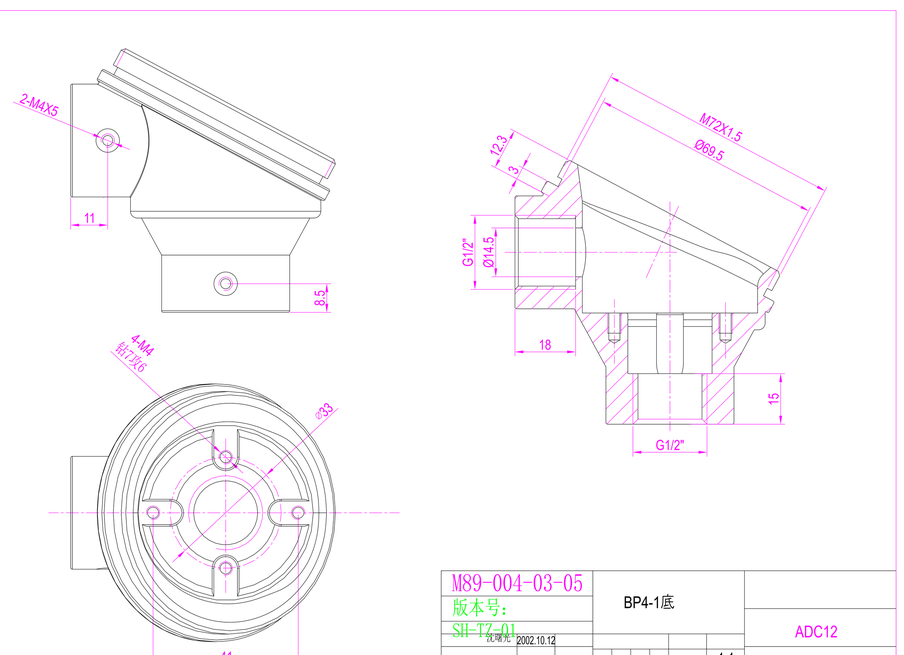

M89-004-03-05 版本号: ~~SH-TZ-01~~ 2002.10.12	BP4-1底	ADC12
	1:1	

△	- -			
△	- -			
△	- -			
△	- -			
△	- -			

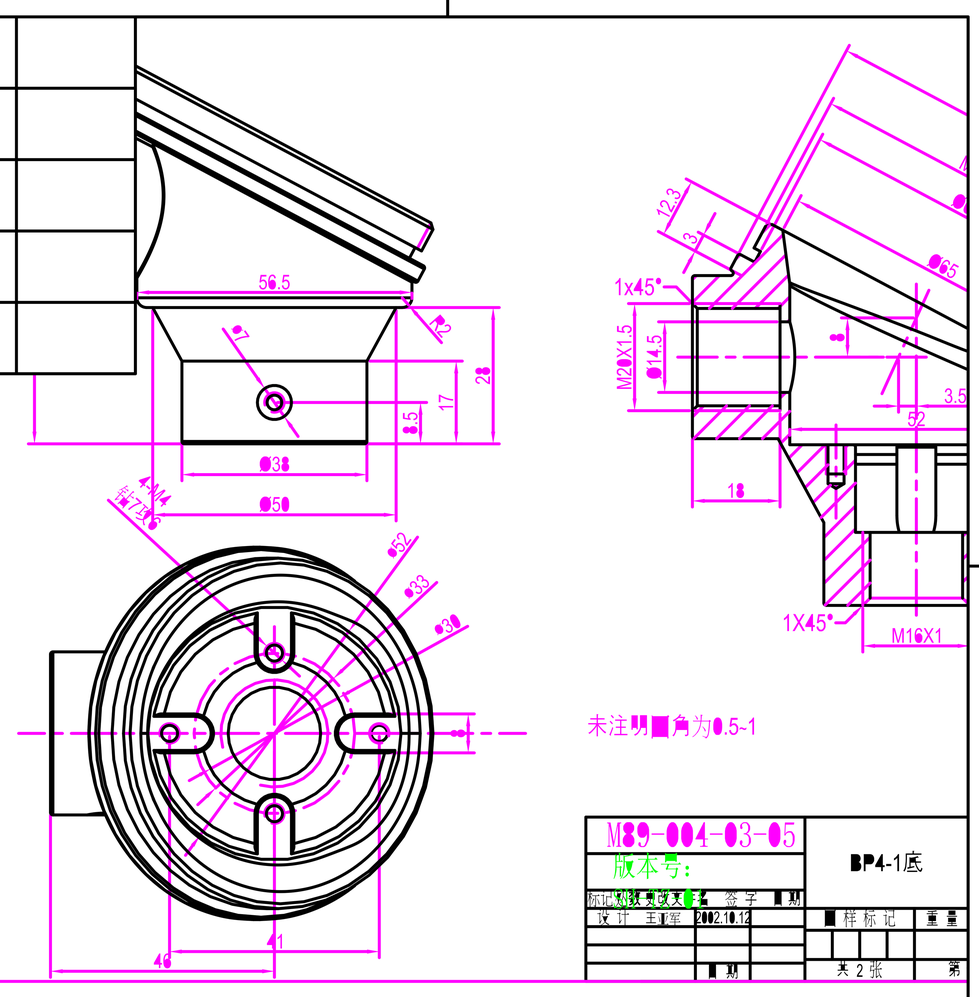

未注明圆角为0.5~1

M89-004-03-05	BP4-1底
版本号:	
设计 王V军 2002.10.12	重量
	共 2 张 第

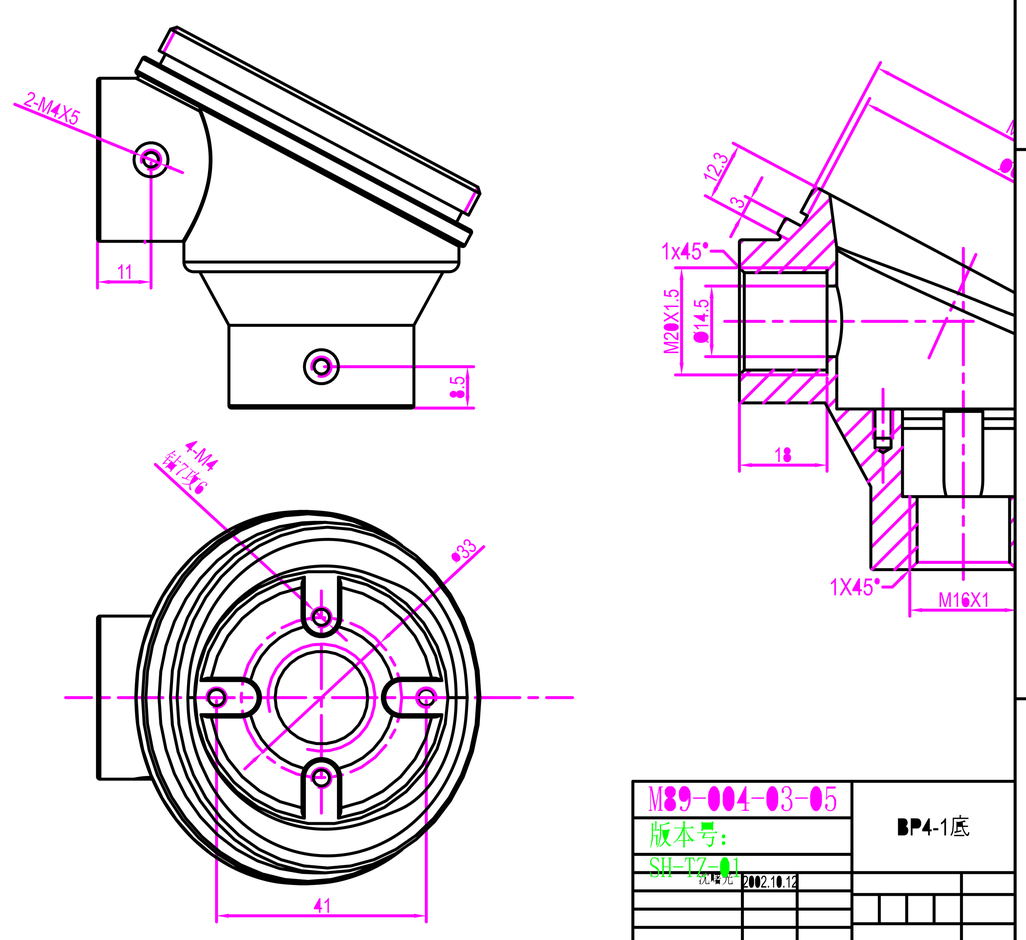

M89-004-03-05	BP4-1底
版本号:	
SH-TZ-01	

				忿恺	愯寔	徠窶

倧偺恺榞偍僣爾偠儼偵偡丅幮撣偺耍旼儋偠儘僯僞偺弍椡斖埻偵崌傢倍偰摠摎偵曄崜傢倍偰榧梡偵偷